DaVita® - мебель

Сборочный чертеж
“Глория 3” Стол с 4 ящиками (метабоксы)
Арт. 03.56.2 (400-470-820)

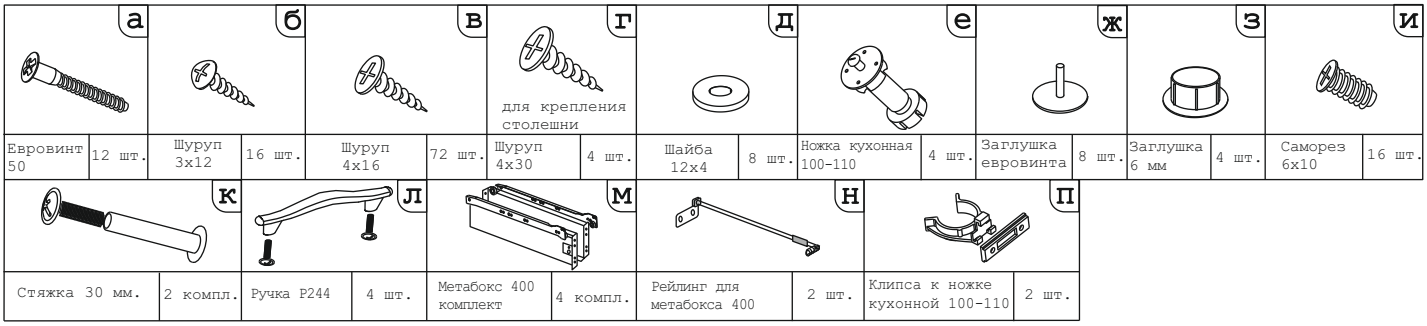

Наименование деталей

1.	Боковина левая 702x445	1 шт.
2.	Боковина правая 702x445	1 шт.
3.	Основание 445x400	1 шт.
4.	Цоколь 400x100	1 шт.
5.	Дно ящика 398x335	4 шт.
6.	Планка 366x92	2 шт.
7.	Стенка ДВП 716x396	1 шт.
8.	Стенка ящика 335x71	3 шт.
9.	Стенка ящика 335x144	1 шт.
10.	Фасад ящика МДФ 396x140	3 шт.
11.	Фасад ящика МДФ 396x284	1 шт.

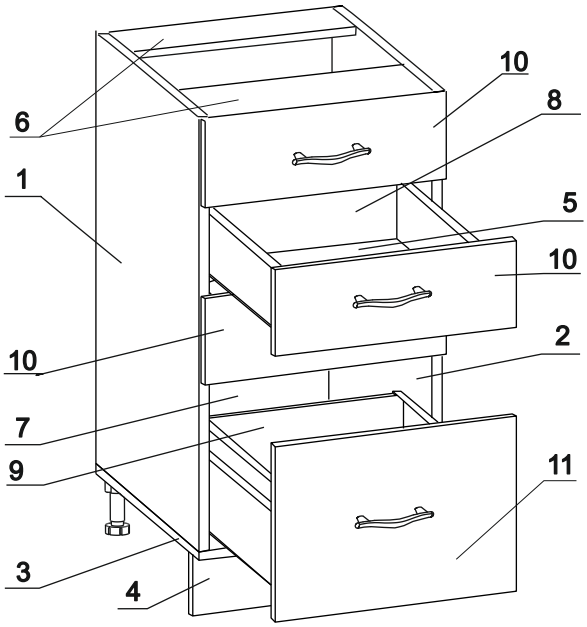

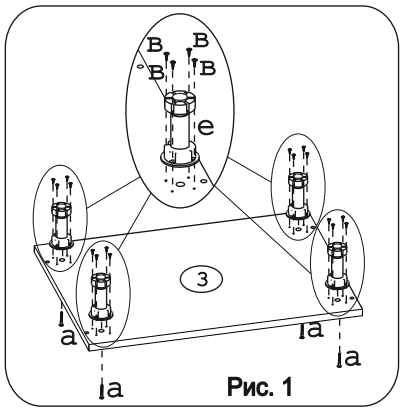

Рис. 1

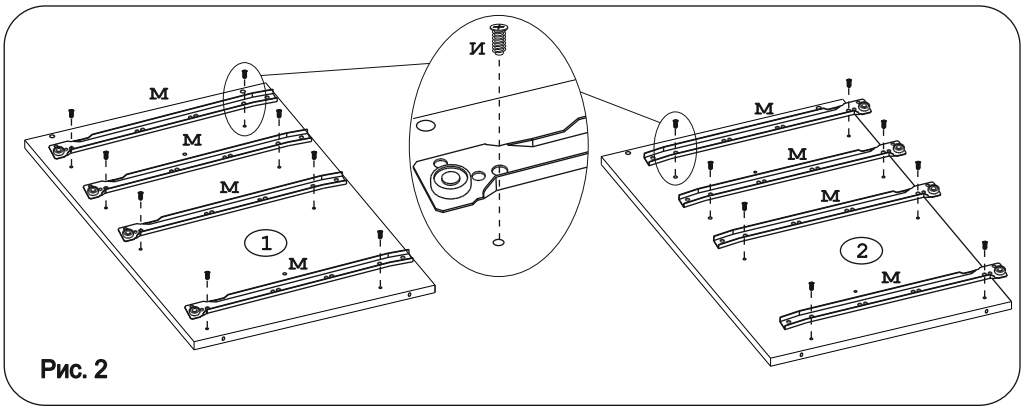

Рис. 2

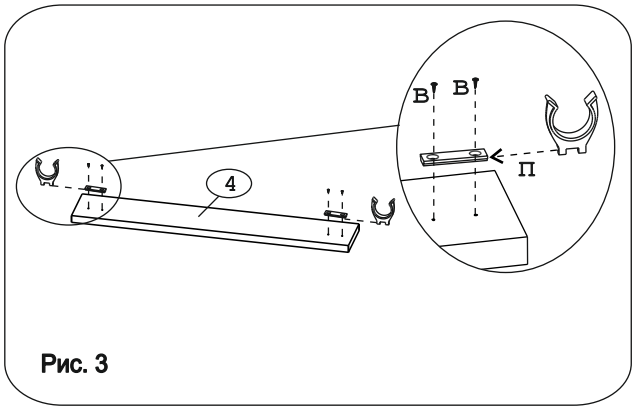

Рис. 3

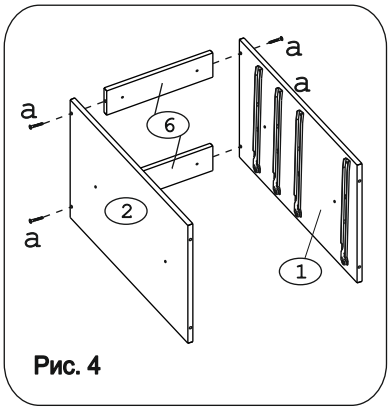

Рис. 4

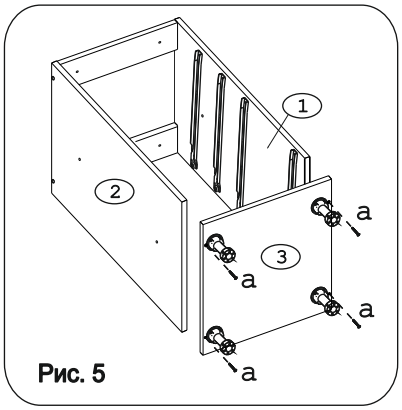

Рис. 5

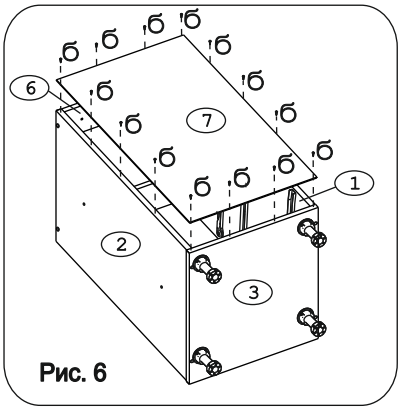

Рис. 6

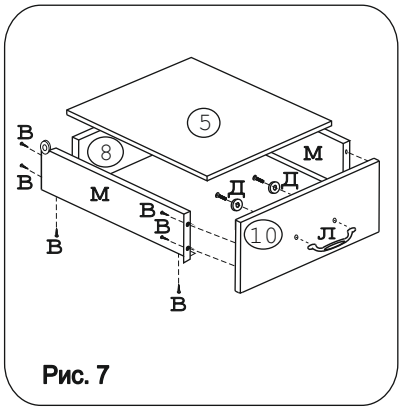

Рис. 7

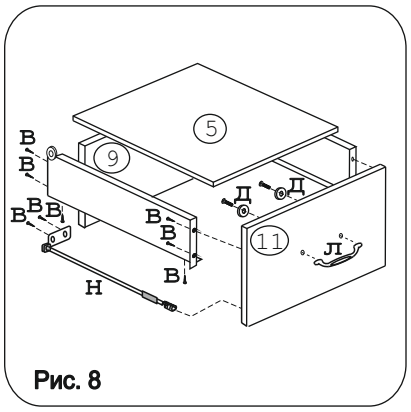

Рис. 8

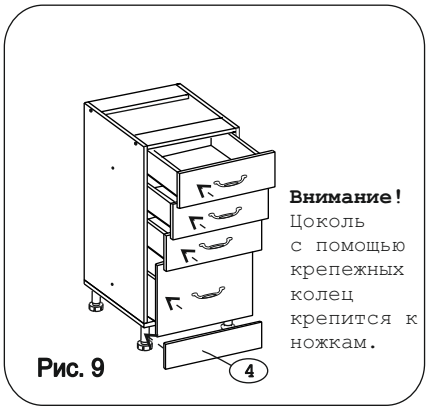

Рис. 9

Внимание! Цоколь с помощью крепежных колец крепится к ножкам.